寸法・仕様確認図

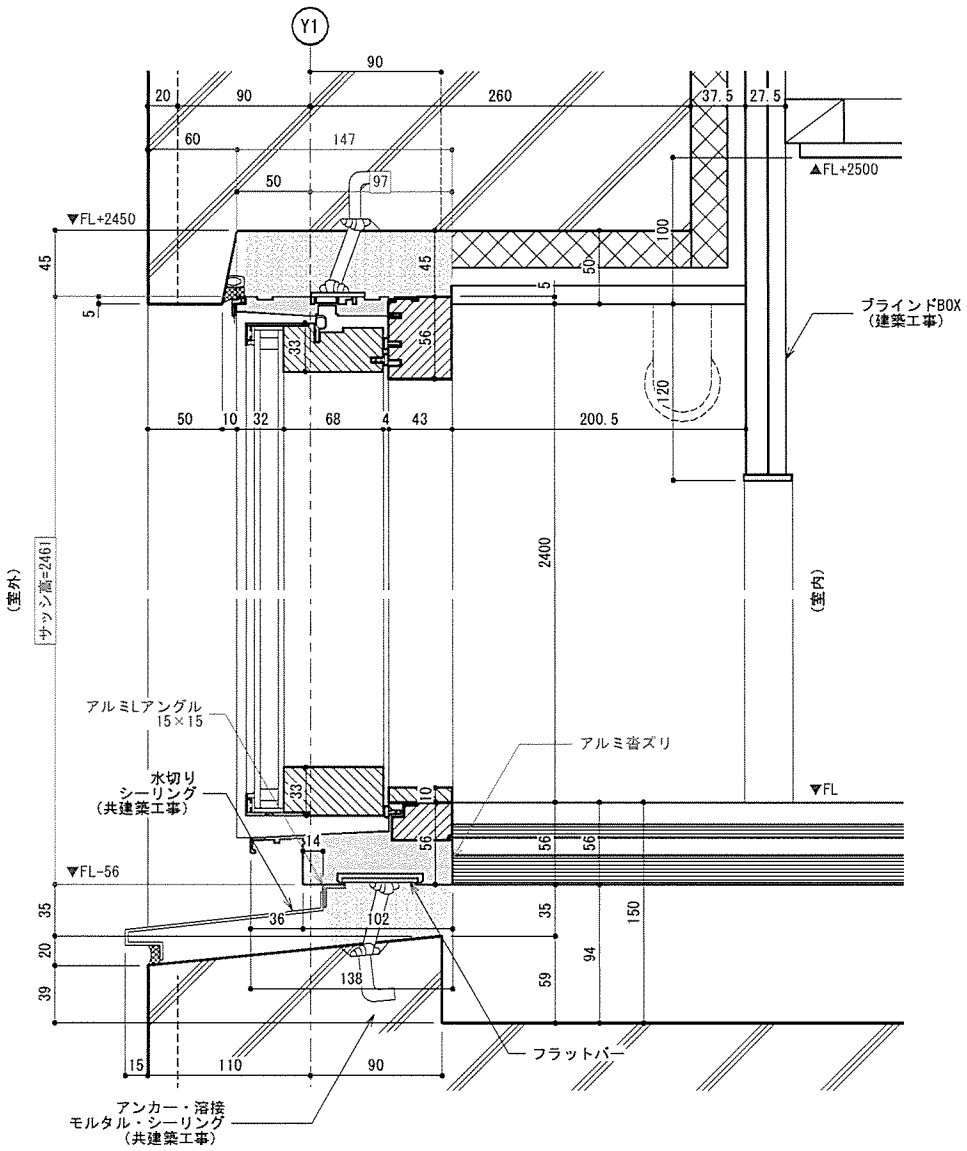


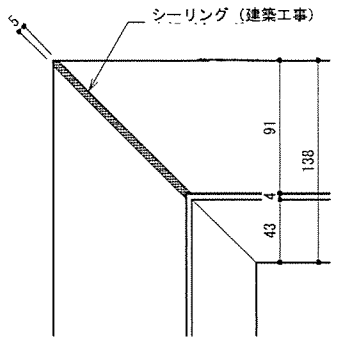


〈沓ズリ角部分図（共通仕様）〉

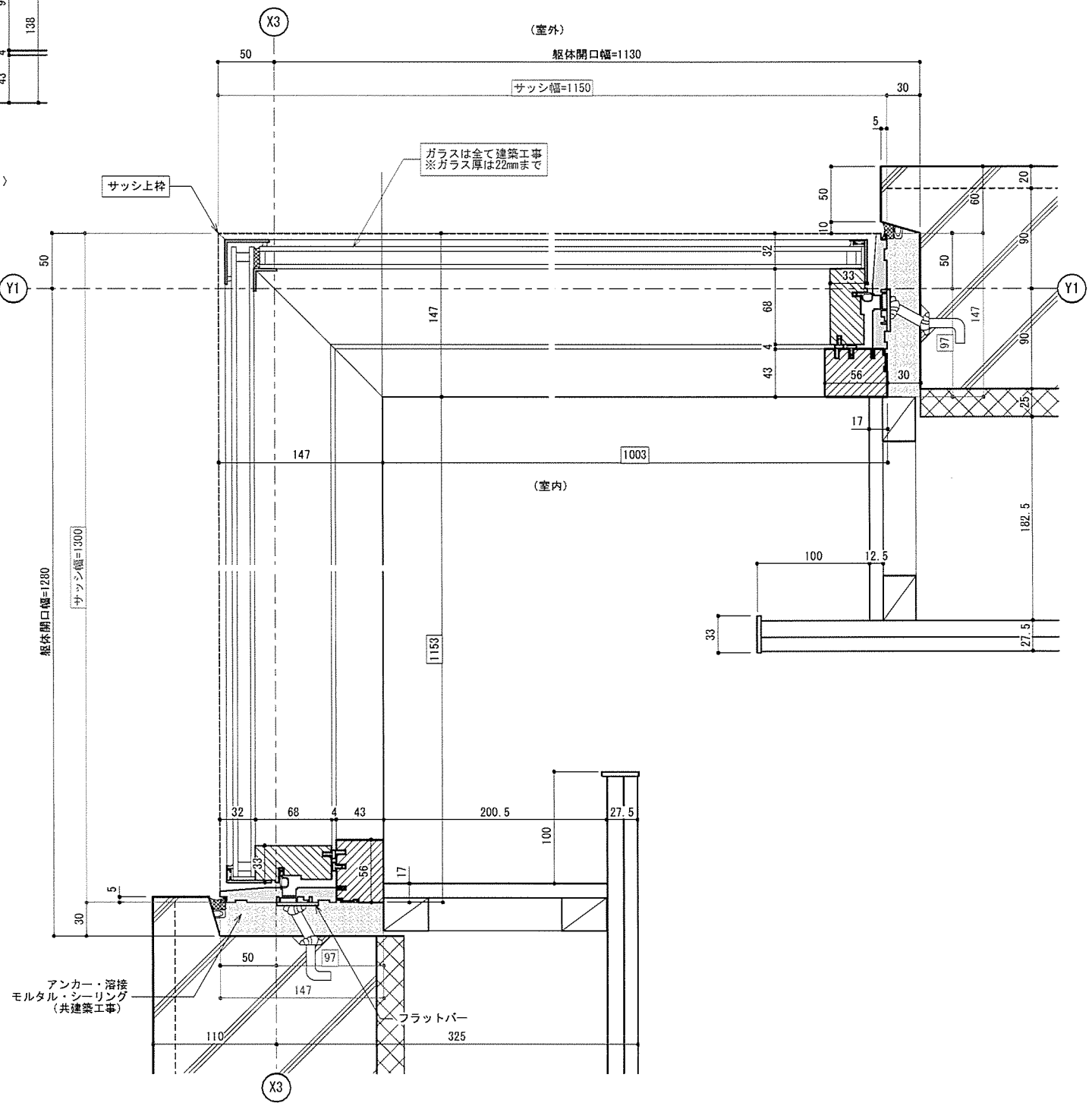


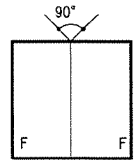


〈内観記号〉

| たて・平断面詳細図　S:1/5 | A3

☐ 寸法チェック
☐ 仕様チェック
☐ 最終チェック

KIMADO

| 番号 | 建具記号 | サッシW | サッシH | 種　類 | 内観吊元 | 個数 | 網戸 | 内）ガラス（外 | オプション・備考 |
|---|---|---|---|---|---|---|---|---|---|
| 1 | WW-1 | 1174・1324 | 2461 | SFS特 | | 1 | | 建築工事 | |
| 2 | | | | | | | | | |
| 3 | | | | | | | | | |

共通仕様｜塗装色：（　　）、枠材：パイン集成材、金具色：（　　）

別途工事｜シーリング、取付用部材、水切り、墨出し、差し筋工事、養生費、間配り、ゴミ処理費、傷修理、その他見積記載外工事

凡　例｜FL=ﾌﾛｰﾄ、FK=型、TP=強化、PHW=網入透、WKH=網入型、Le=Low-E、耐=耐熱、防=防犯、Se=ｾﾙﾌ、T型=T型ﾊﾝﾄﾞﾙ、多段ス=多段階ｽﾄｯﾊﾟｰ、簡ク=簡易ｸﾛｰｻﾞｰ

| 工事監理者印 | 工事監督員印 | 検印 |
|---|---|---|
| | | |

木製建具納まり図

01

DG2014