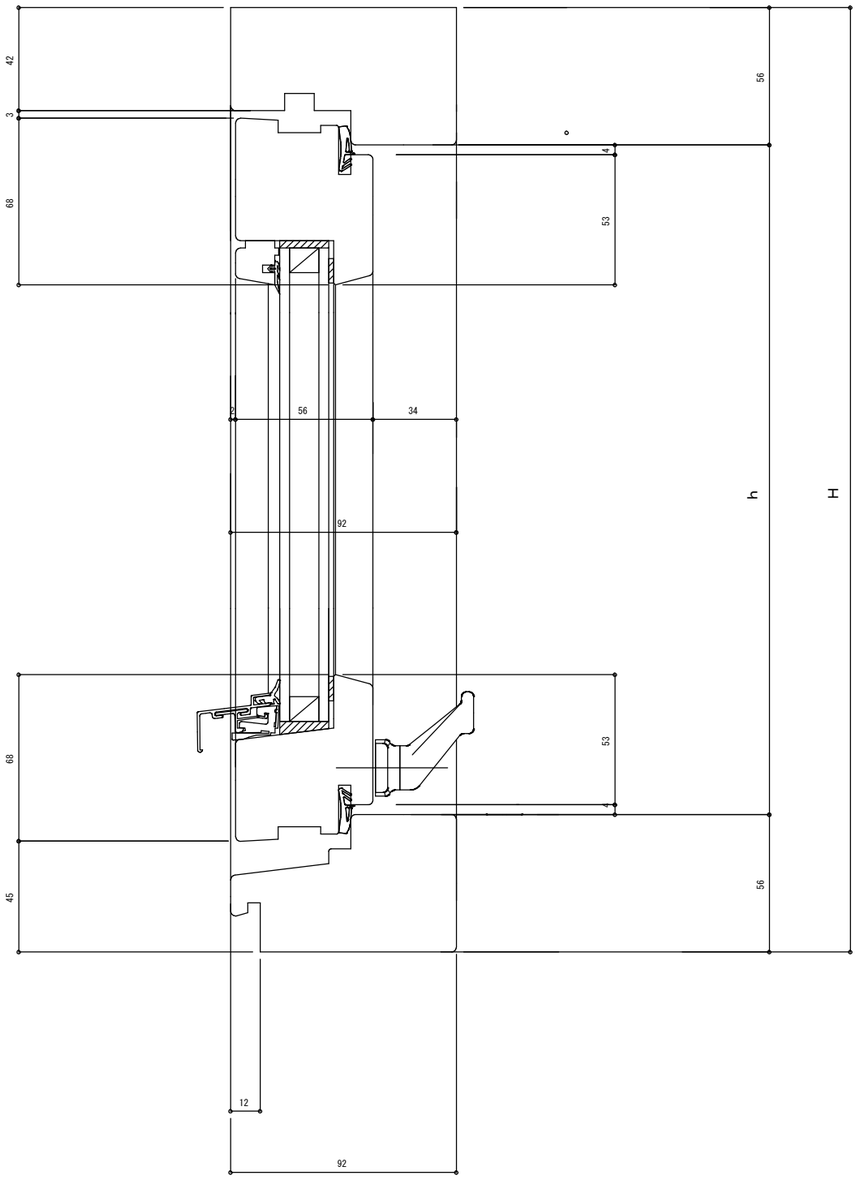

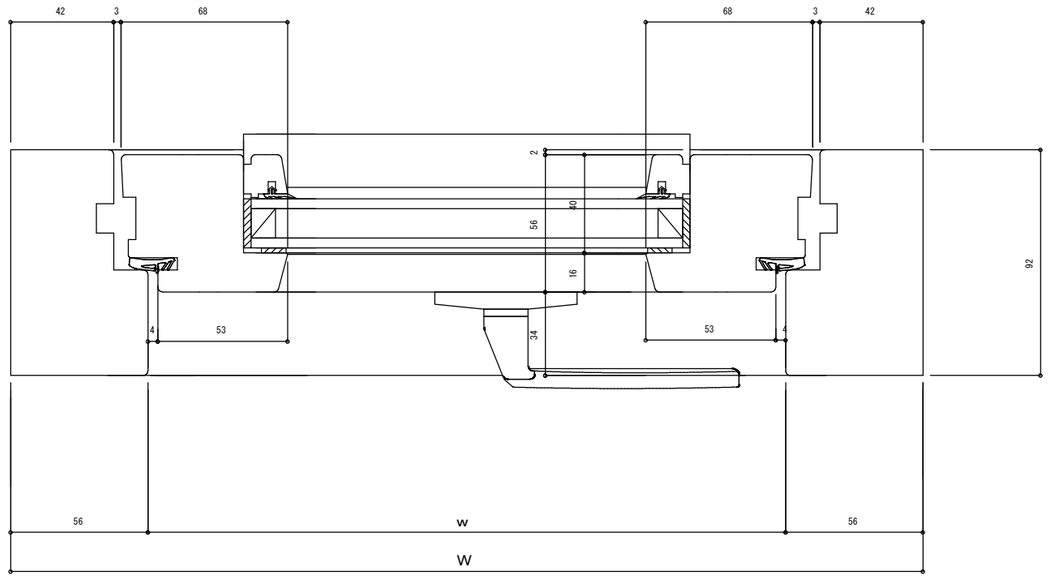

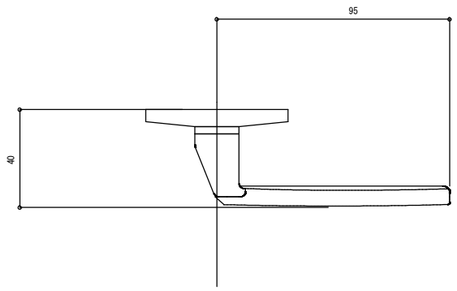

ｵｰﾆﾝｸﾞ・ﾄｯﾌﾟﾀｰﾝ・ﾄｯﾌﾟﾊﾝｸﾞ・排煙窓 木製サッシ詳細図（縦断面図） Ｓ＝１／２^Ｍ	キマド株式会社 2006. 2